－　標準納まり図　－

□パラペット部（接着工法）＊1

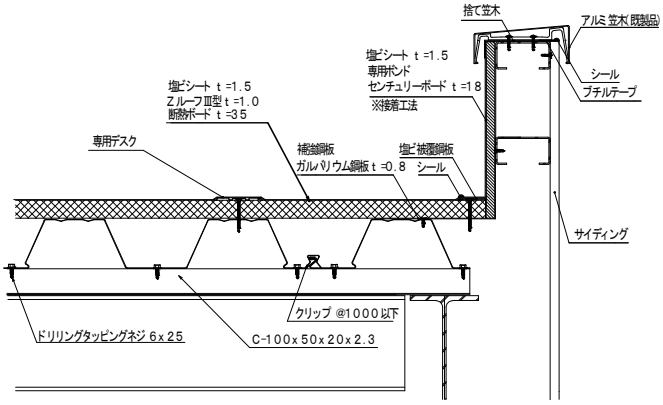

□パラペット部（アンカー固定法）＊2

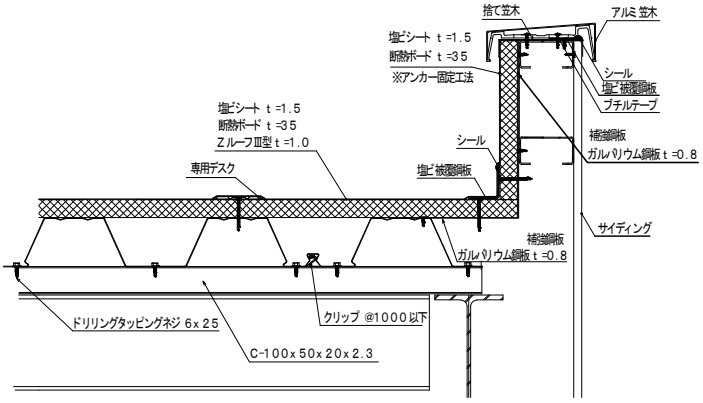

□軒先部

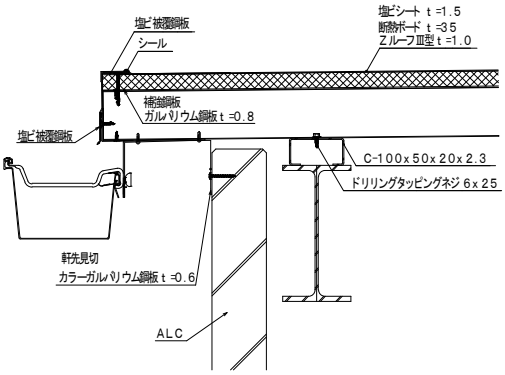

□鉄骨貫通部（接着工法）

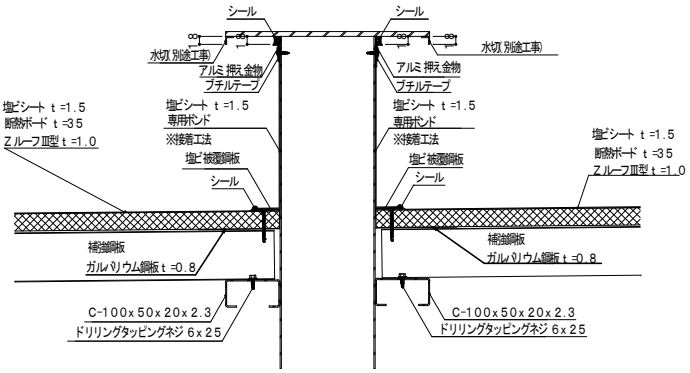

□ドレイン・側溝部（たて）

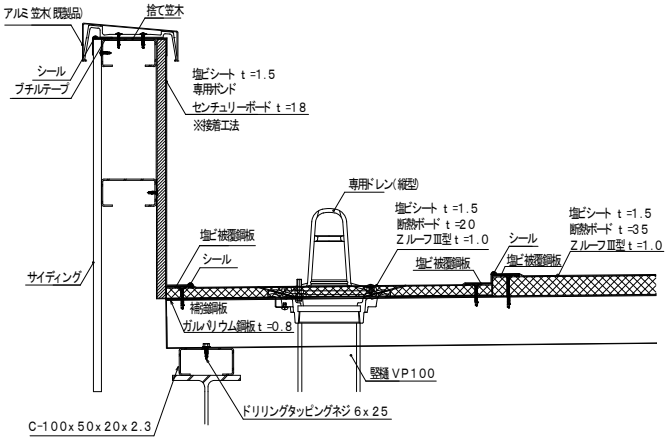

□ドレイン・側溝部（ヨコ）

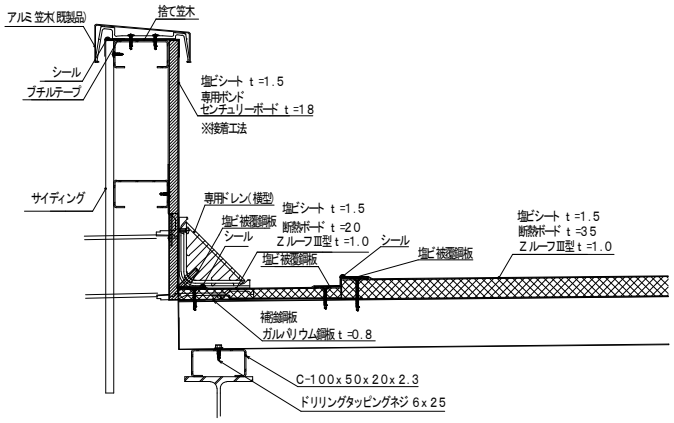

＊1　立上り部のシートを接着工法で施工する場合

＊2　立上り部のシートをアンカー固定工法で施工する場合

2023. 5. 17改訂